CONECTADO A:
NAP CABASE
CALIDAD DE SERVICIO
PUNTO DE INTERCONEXION
CAMARA ARGENTINA DE INTERNET

CÁMARA ARGENTINA DE INTERNET
CABASE

PROYECTO TÉCNICO PARA MIEMBROS IXP

PARA COMPLETAR POR EL COORDINADOR TÉCNICO:

CODIGO IXP:	BUE-FSH	**ASN:**	267827
SWITCH:	BUE-SWT-02	**IPv4 IXP:**	
INTERFACE:	Teng11/8	**IPv6 IXP:**	

COMPLETAR A PARTIR DE AQUÍ:

1. DATOS DE LA EMPRESA

Razón Social: Leandro nahuel peralta

Código Identificador LACNIC: AR-LEPE-LACNIC

Fecha de Presentación: 11/02/2019

2. DATOS DE CONTACTO:

2.1. CONTACTO TÉCNICO PRINCIPAL

Apellido y nombre: Leandro Nahuel Peralta

Cargo: Representante

Teléfono 7x24: 1135248978

Correo Electrónico: leandroperalta1987@flashnetcarrillo.com

2.2. CONTACTO TÉCNICO ALTERNATIVO

Apellido y nombre: Alejandro peralta

Cargo: Tecnico

Teléfono: 1140550835

Correo Electrónico: alejperalta06@hotmail.com

3. INFORMACIÓN DEL PROYECTO:

3.1. TIPO DE PROYECTO: Nuevo Miembro

3.1. SOLICITUD DE SERVICIO:

Multilateral	Bilateral	Cache Google	Cache Akamai	Cache Netflix
☒	☐	☐	☐	☐

3.3. TIPO DE TRANSPORTE: Transportado Prestador: Metrotel

4.RECURSOS:

Capacidad: 10Gbps Unidades de Rack: Consumo eléctrico:

4.1. EQUIPAMIENTO A INSTALAR:

5. SLA y PeeringDB

Dirección IP para monitoreo de SLA: 45.173.182.1

☒ Ya declaré el peering en PeeringDB.com

6. Diagrama: *(pegue una imagen del diagrama de conexión)*

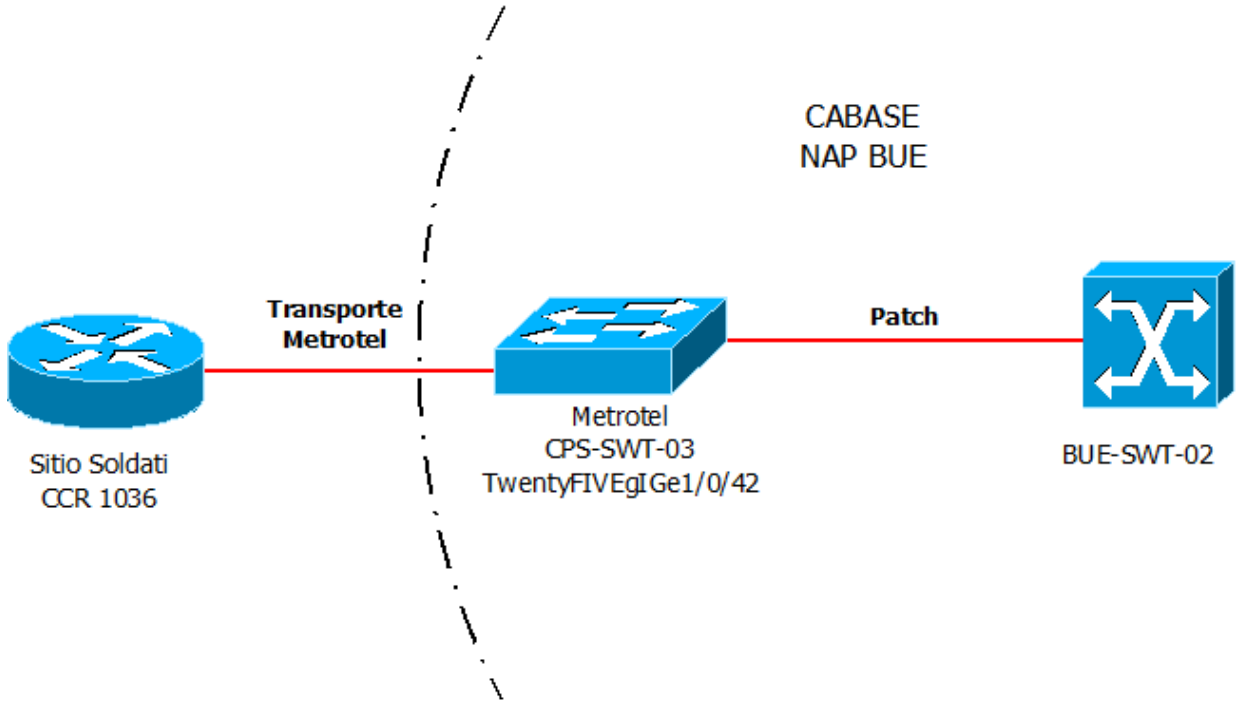

6.1. Descripcion del proyecto:

Conexion a Cabase transportados por Metrotel desde su equipo CPS-SWT-03 Puerto Tw1/0/42 hasta el switch de Cabase BUE-SWT-02